NanoTurn

Idioma / *Language*

Español	**P. 01**
English	**P. 06**

NanoTurn

Compuesto por:
· Una partalla NanoTurn NTM-2P
· Soporte pantalla pared y techo
· Opción de diferentes mandos y accesorios

Pantalla NanoTurn

Características Pantalla MaxiTurn:

Pulsador:	No incluido
Medidas:	269x238x39mm
Peso:	1 Kg
Color Carcassa:	Negro
Nº dígitos:	2
Color dígitos:	Rojo
Altura dígitos:	75mm
Distancia Visual:	30m
Consumo:	220V / 10W

Altura Dígito 75mm

Mando a Distancia
1 Función Opcional

Mando a Distancia
2 Funciónes Opcional

Mando a Distancia
4 Funciónes Opcional

Master y Repetidora Opcional

Conexión a Balanza Opcional

Mando Cable 1 Función Opcional

Mando Cable 1 Función Estanco Opcional

Mando Distancia 1 Función Estanco Opcional

Mando Visión 3 Funciónes Opcional

Conexión Master Slave 3m Opcional

Conexión Balanza Dibal 3m Opcional

Tickets Opcional

Expendedor TR-50 Opcional

Poste Opcional

Color Expendedor Opcional

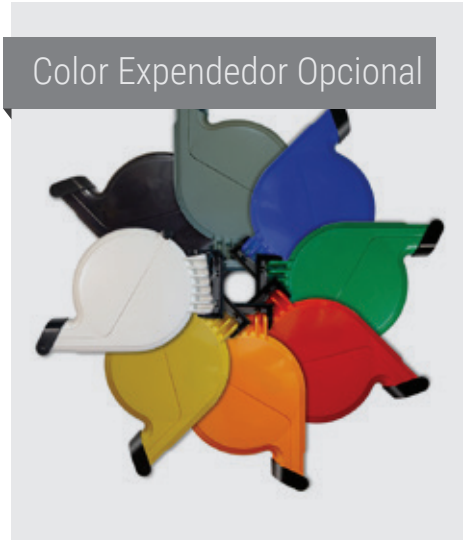

Cartel Opcional

FICHA TECNICA PANTALLAS NanoTurn:

Las pantallas funcionan con corriente alterna de 220V o 110V y disponen de un cable de un metro con clavija red. El consumo de las Pantallas de 2 dígitos 75mm: 10VA. Carcasa en ABS, el color estándar es el negro, las medidas son 269x184x39mm Peso incluido embalaje: 1,5 Kg. La distancia visual 75mm: 30 metros.
Las pantallas de turno sirven para gestionar el turno de atención e indicar a las personas en espera el momento en el que han de ser atendidos. Es importante que el expendedor de ticket se coloque en un lugar visible y accesible a los clientes.

Funcionamiento de la pantalla:
Las pantallas de turno NanoTurn, cumplen la función de visualizar el número de turno. Las pantallas cumplen las órdenes marcadas por los mandos conectados a ella. Para inicializar una pantalla se tiene que encender desde un mando. Cada vez que avance un número de turno la pantalla realizara una señal acústica. La pantalla mantiene en memoria el último número llamado mientras no se desconecte de la corriente.

Consejos: Es importante que la línea de corriente a las pantallas sea segura y no tengan oscilaciones continuadas, estas oscilaciones podrían bloquear el equipo. Bloqueo de pantalla: Para desbloquear un equipo debemos desconectar la pantalla de la corriente, dejar reposar unos minutos y reinicializar conectando nuevamente la pantalla y comprobando que realiza el reset de inicio que consta de un flash que ilumina todos los dígitos un segundo.

DIMENSIONES

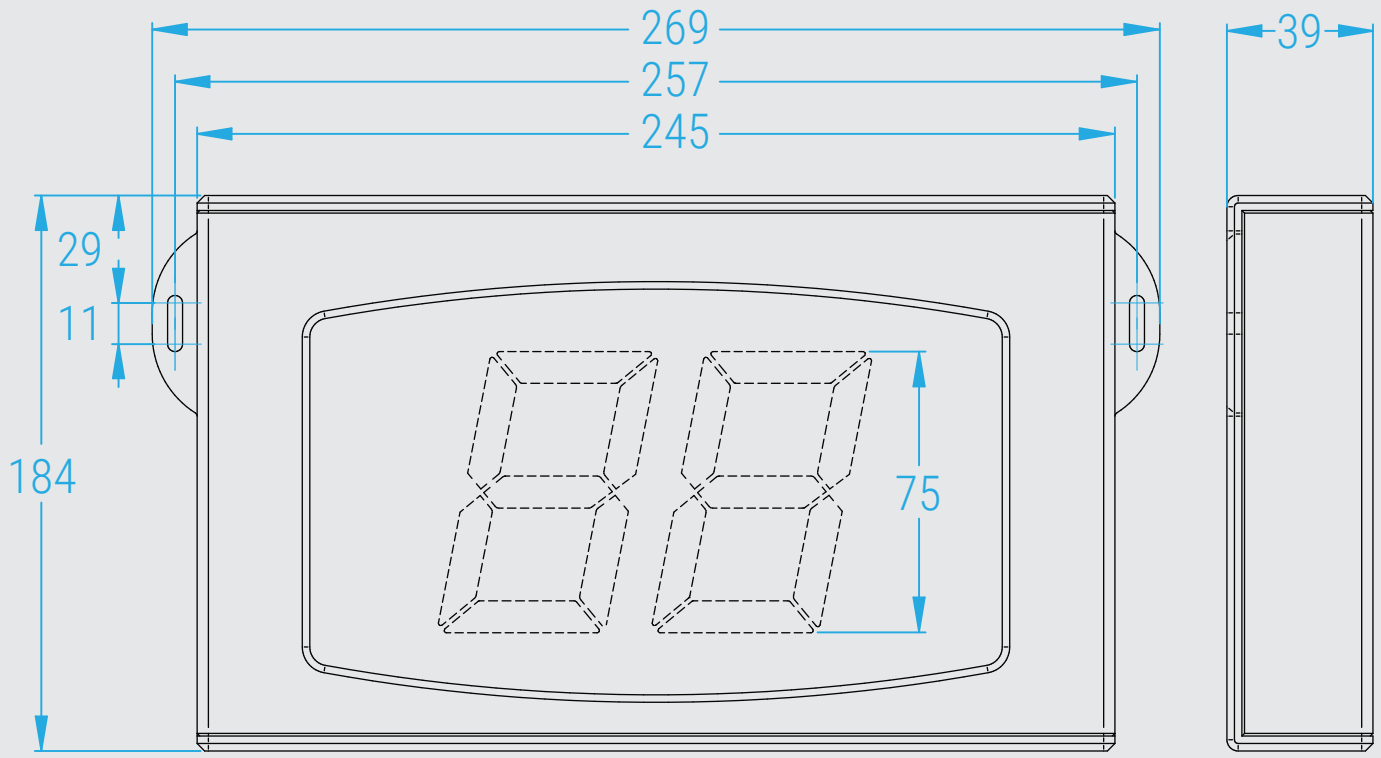

Nr.	Función
1	Pulsador para entrar al menu de configuración
2	Zumbador al pasar turno
3	Soporte para montar la pantalla contra una pared
4	Conectores RJ11 para conectar a Mando Cable/Master/ Repetidora/Balanza
5	Digitos iluminados 75mm altura Led

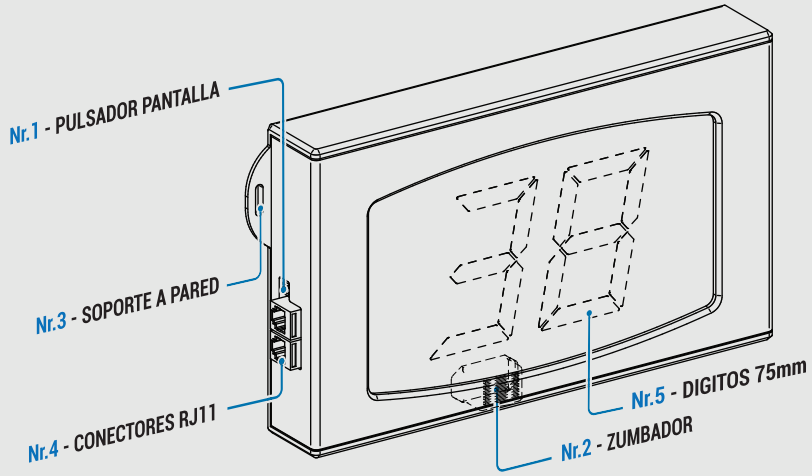

ELEMENTOS DE LA PANTALLA

MENÚ CONFIGURACIÓN

Para acceder a los menús de configuración se puede hacer de dos maneras, através del pulsador ubicado en la parte trasera de la pantalla o bien, con la pantalla apagada, dejando apretado el boton PREV del Mando 4 Funciones.

Desde el botón trasero, pulsar para cambiar entre las opciones, mantener pulsado 3 segundos para guardar la opción y avanzar al siguiente menú. Con el mando, apretar el botón NEXT para cambiar entre las opciónes en cada uno de los menús, y dejar apretado SET para guardar y avanzar al siguinte menú.

Para Modificar solo en caso de necesidad el código RF de la pantalla, disponemos de la siguiente opción. Con la pantalla apagada, dejando apretado el botón NEXT, entra directamente en menú 61 para grabar código.

			Configurable desde	
Menú	**Opción**	**Función**	**Pulsador Pantalla**	**Mando 4 Funciones**
1 Función	11	Master	✓	✗
	12	Repetidora		
2 Sonido	20	Silencio	✓	✓
	21	Medio		
	22	Alto		
3 Brillo	31	Bajo	✓	✓
	32	Medio		
	33	Máximo		
4 Autoapagado	40	Off	✓	✓
	41	1 hora		
	42	2 horas		
5 Modo	51	Mando RF	✓	✗
	52	Pulsador 485		
	53	Pulsador Simple		
6 Codigo	60	Codigo del pulsador 0	✓	✓
	61*	Cambiar codigo del mando a distancia		

* Una vez programado el codigo el los DIP Switch del pulsador, presionando la tecla NEXT, se registra en la pantalla.

MANDOS COMPATIBLES Y FUNCIONES

MANDO RF 1 FUNCION

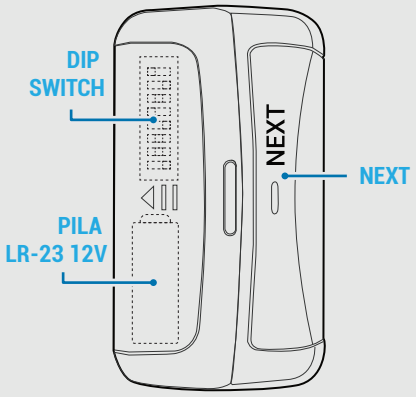

MANDO RF 2 FUNCIONES

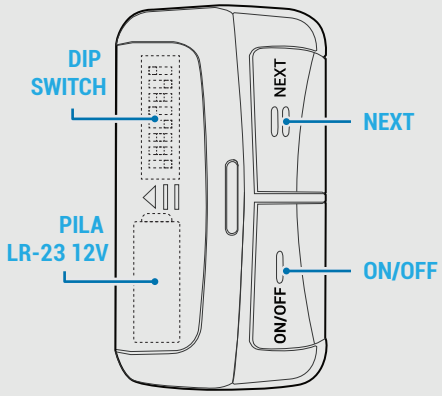

MANDO RF 4 FUNCIONES

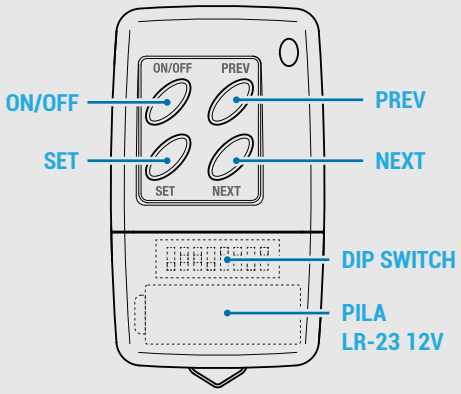

MANDO CABLE 1 FUNCION

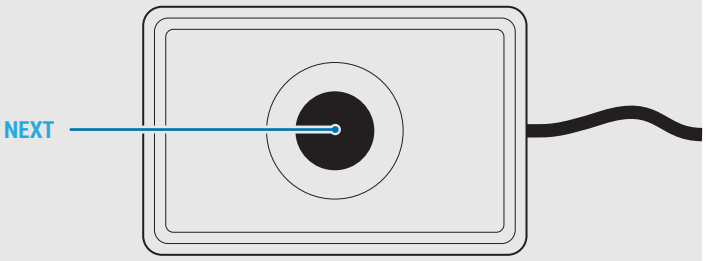

MANDO A VISION

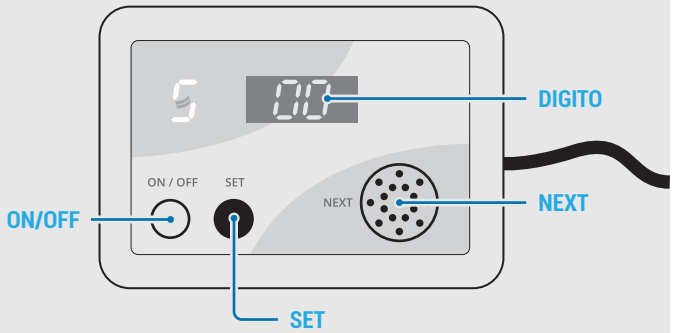

MANDO CABLE ESTANCO 1 FUNCION

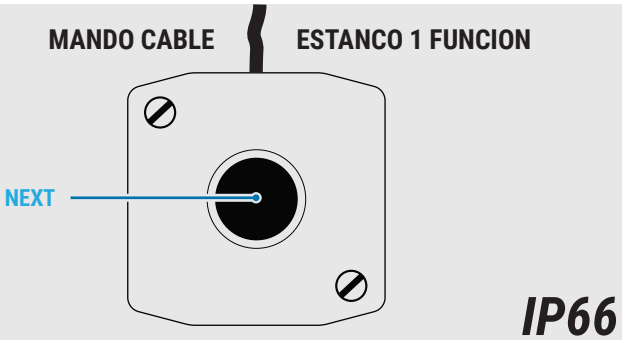

MANDO A DISTANCIA ESTANCO 1 FUNCION

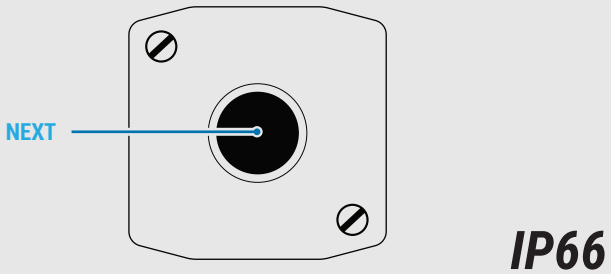

Botón	Función
ON/OFF	Encendido/ Apagado. Cuando mantenemos pulsado ON/OFF más de 3 segundos entra en función RESET de esta manera conseguimos ponerla a 0.
PREV	Previo. Hacemos retroceder el número de turno. Cuando mantenemos pulsado PREV más de 3 segundos entra en función el Previo rápido de esta manera conseguimos llegar a un número deseado más rápido. Con la pantalla apagada mantenemos pulsado PREV más de 3 segundos entramos en menú configuración reducida.
SET	Selección. Este pulsador cumple la función de rellamada, cuando mantenemos pulsado SET más de 3 segundos queda seleccionado un digito, una vez se posiciona en selección intermitente, a través del pulsador NEXT hacemos avanzar al número deseado, para deseleccionar la función SET debemos pulsar nuevamente el mismo hasta que los números de turno dejen de estar en intermitencia.
NEXT	Avance. Cuando la pantalla este en OFF pulsado NEXT la pantalla se encenderá. Una vez está en función ON este pulsador cumple la función de hacer avanzar el número en pantalla, cuando mantenemos pulsado NEXT más de 3 segundos entra en función el Avance rápido de esta manera conseguimos llegar a un número deseado más rápido.
DIGITO	Segmentos. En el mando a visión se puede visualizar el número que esta activo de turno en la pantalla

NanoTurn

Composed by:
· NanoTurn NTM-2P display
· Wall and ceiling display support
· Option of different controls and accessories

NanoTurn Display

Features MaxiTurn Display:

Push Button:	Not Included
Measurements:	269x238x39mm
Weight:	1 Kg
Casing Color:	Black
Number of digits:	2
Digit colour:	Red
Digit height:	75mm
View Distance:	30m
Consumption:	220V / 10W

Digit height 75mm

Remote Control
1 Function Optional

Remote Control
2 Functions Optional

Remote Control
4 Functions Optional

Master and Slave Optional

Optional Scale Connection

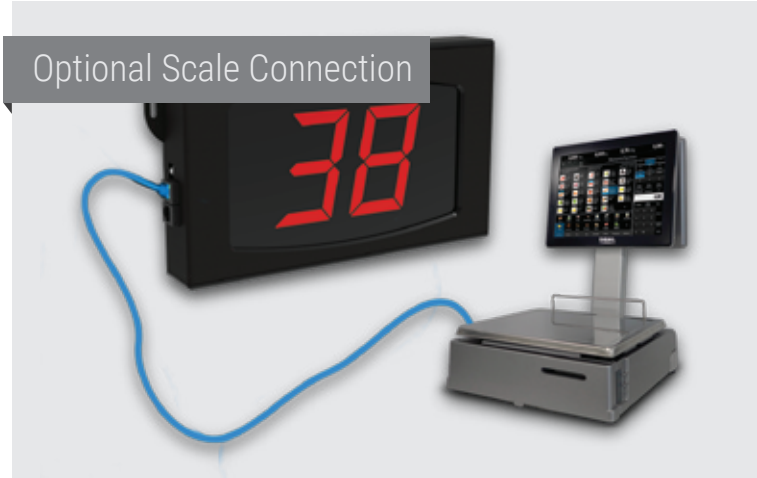

Cable Control 1
Optional Function

Cable Control 1 Waterproof
Function Optional

Remote Control 1 Waterproof
Function Optional

Vision Command
3 Functions Optional

Master Slave
Connection 3m
Optional

Optional 3m Dibal
Scale Connection

Tickets Optional

TR-50 Dispenser
Optional

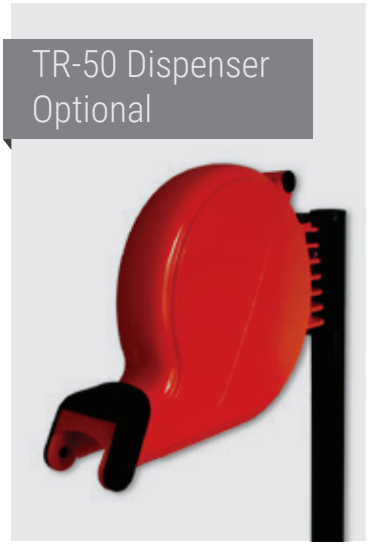

Optional Post

Dispenser Colour Optional

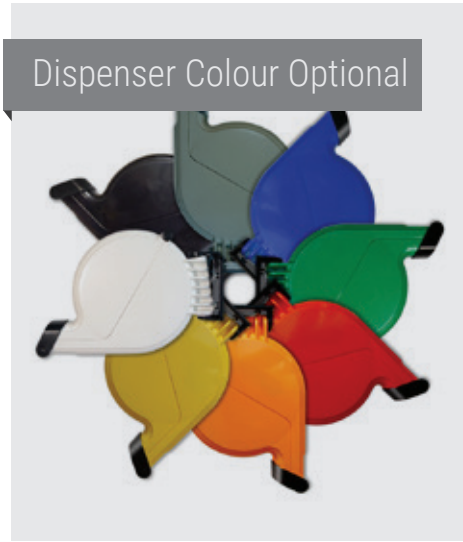

Optional Poster

TECHNICAL DATA SHEETS NanoTurn:

The displays work with 220V or 110V AC and have a one-meter cable with a mains plug. The consumption of the 2-digit 75mm displays: 10VA. Casing in ABS, the standard color is black, the measurements are 269x184x39mm.
Weight including packaging: 1,5 Kg. The visual distance 75mm: 30 meters.
The queue displays are used to manage the service shift and indicate to people waiting when they need to be served. It is important that the ticket dispenser is placed in a visible and accessible place for customers.

Display operation:
The NanoTurn queue display fulfill the function of displaying the shift number. The display carry out the orders marked by the controls connected to it. To initialize a display you have to turn it on from a command. Each time a shift number advances, the display will make an acoustic signal. The display keeps the last number called in memory as long as the power is not disconnected.

Tips: It is important that the power line to the displays is safe and does not have continuous oscillations, these oscillations could block the equipment. In the case of crossing the cable of the communication line, we would block the equipment.
Screen lock: To unlock a device, we must disconnect the display from the power supply, let it rest for a few minutes and reset it by connecting the display again and checking that it performs the initial reset, which consists of a flash that illuminates all the digits for one second.

DIMENSIONS

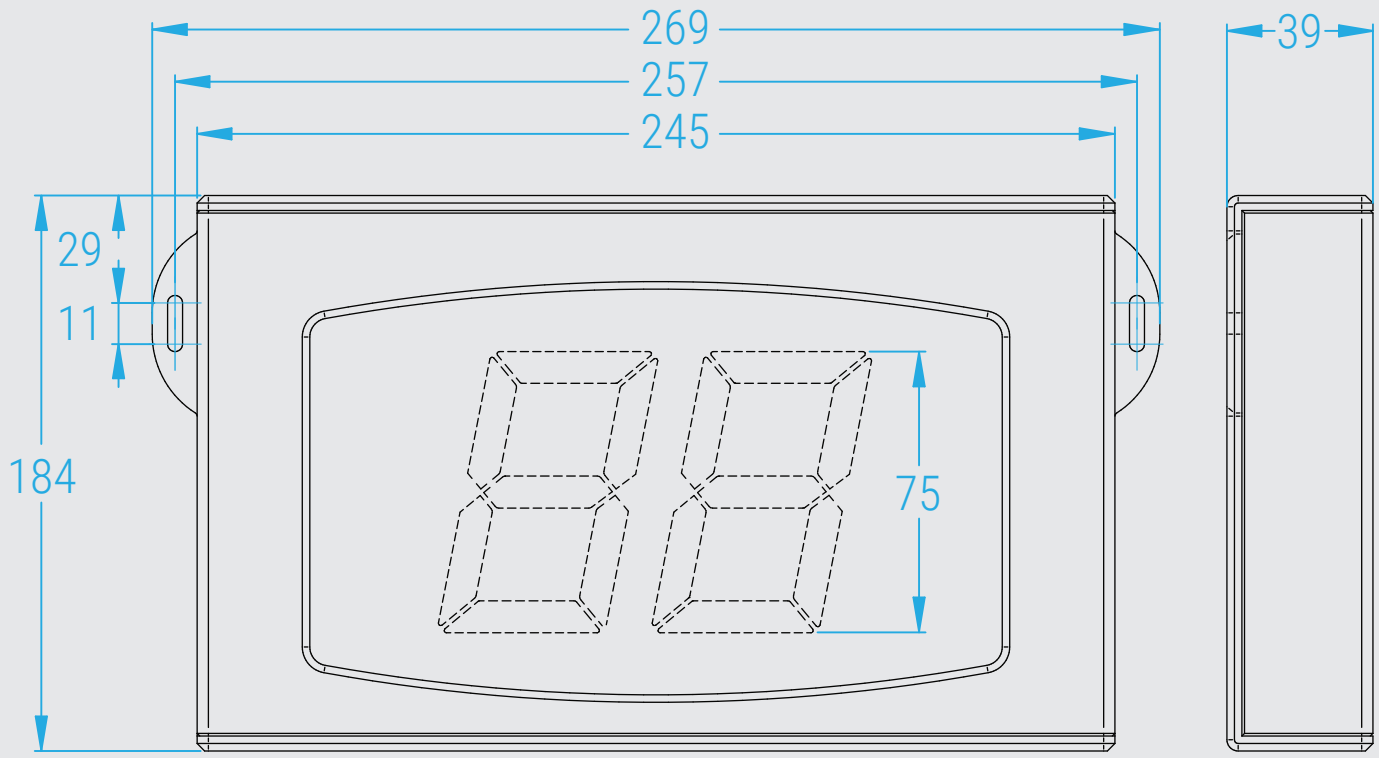

Nr.	Function
1	Button to enter the configuration menu
2	Buzzer when passing shift
3	Bracket to mount the screen against a wall or ceiling
4	RJ11 connectors to connect to Control Cable/ Master/ Slave/ Scale
5	Illuminated digits 75 mm height Led RGB

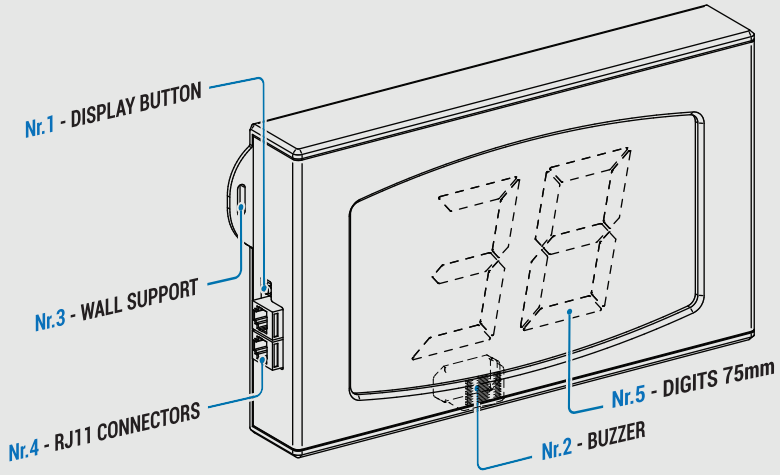

DISPLAY ITEMS

CONFIGURATION MENU

To access the configuration menus, with the display off, keep the PREV button on the 4-Function Remote pressed and turn on the display.

Press the NEXT button to switch between the options in each of the menus, and keep SET pressed to save and advance to the next menu. To modify the RF code on the display only if necessary, we have the following option.

With the display off, keeping the NEXT button pressed, it goes directly into menu 61 to record code.

VERY IMPORTANT: If the code is modified, we recommend labeling the display with the new one, in case of loss of the command, being SimpleTurn without a rear button, only in the factory can they recover frequency.

			Customizable from	
Menu	**Option**	**Function**	**Display Button**	**4-Function Remote**
1 Función	11	Master	✓	✗
	12	Slave		
2 Sound	20	Mute	✓	✓
	21	Medium		
	22	High		
3 Brightness	31	Low	✓	✓
	32	Medium		
	33	High		
4 Auto Power Off	40	Off	✓	✓
	41	1 hour		
	42	2 hours		
5 Mode	51	RF command	✓	✗
	52	Push button 485		
	53	Single push button		
6 Code	60	Button code 0	✓	✓
	61*	Change remote control code		

* Once the code has been programmed in the DIP Switch of the button, pressing the NEXT key registers it on the display.

COMPATIBLE CONTROLLERS AND FUNCTIONS

RF REMOTE 1 FUNCTION

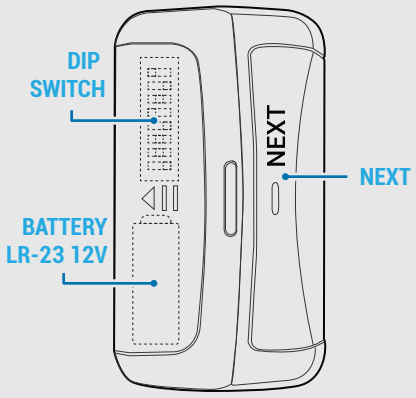

RF REMOTE 2 FUNCTIONS

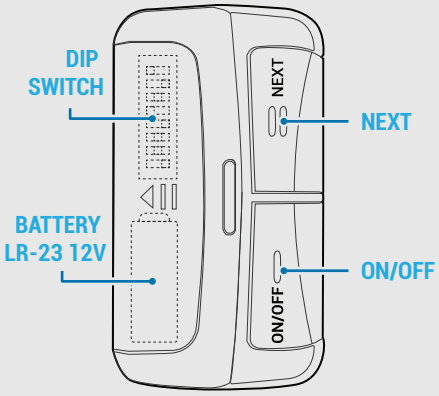

RF REMOTE 4 FUNCTIONS

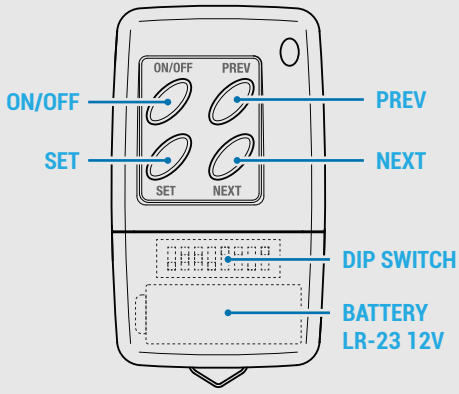

CABLE CONTROL 1 FUNCTION

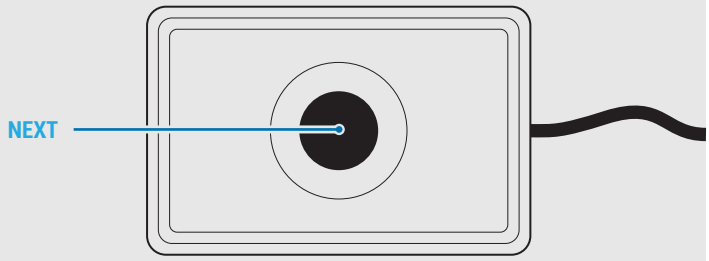

VISION CONTROL

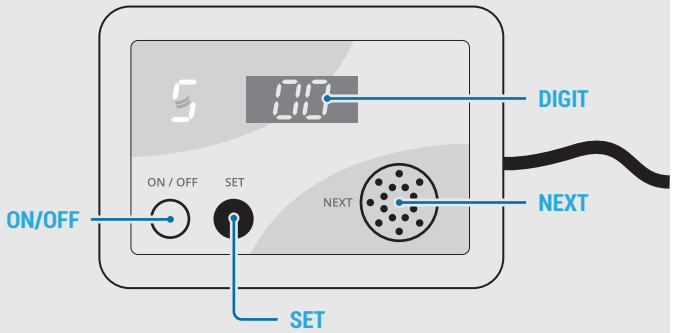

WATERTIGHT CABLE CONTROL 1 FUNCTION

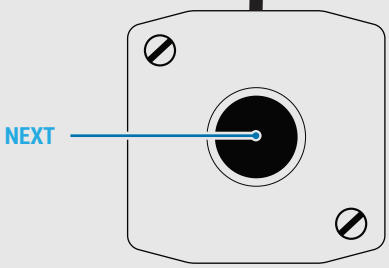

IP66

WATERTIGHT REMOTE CONTROL 1 FUNCTION

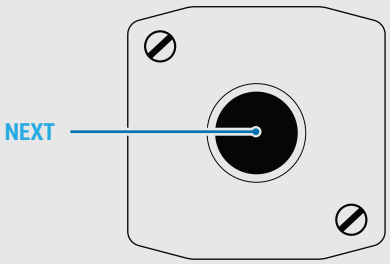

IP66

Button	Function
ON/OFF	On off. When we keep ON/OFF pressed for more than 3 seconds, it enters the RESET function, in this way we can set it to 0.
PREV	Previous. We backtrack the shift number. When we keep PREV pressed for more than 3 seconds, the Quick Preview comes into play, in this way we can reach a desired number faster. With the display off, keep PREV pressed for more than 3 seconds to enter the reduced configuration menu.
SET	Selection. This button fulfills the redial function, when we keep SET pressed for more than 3 seconds a digit is selected, once it is positioned in intermittent selection, through the NEXT button we advance to the desired number, to deselect the SET function we must press the same again until the turn numbers stop flashing.
NEXT	Advance. When the display is OFF pressing NEXT the display will turn on. Once it is ON, this button fulfills the function of advancing the number on the display, when we keep NEXT pressed for more than 3 seconds, the Fast Forward function begins, in this way we can reach a desired number faster.
DIGIT	Segments. In the vision control you can see the number that is active on duty on the screen